# ARQ-1255 - AV-FLOOR-S-H58-02 / -05

Amortecedor de mola para piso flutuante.  Deflexão em uso: ~3 mm.  Final 02: área interna da sala;  final 05: perímetro ou onde precisa de reforço.

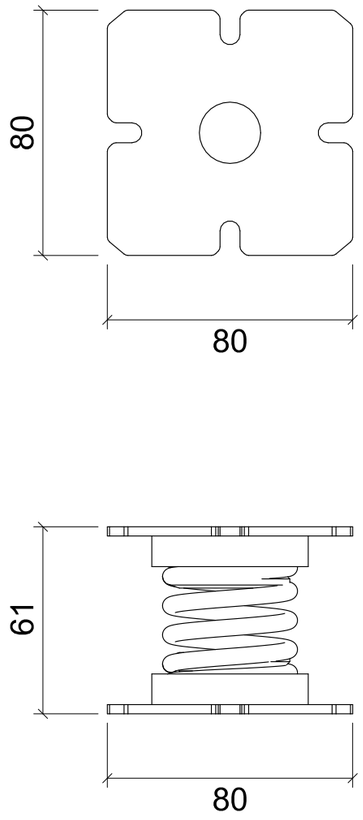


VISTAS - ESCALA 1:2 - cotas em milímetros

**VISTA ISOMÉTRICA**

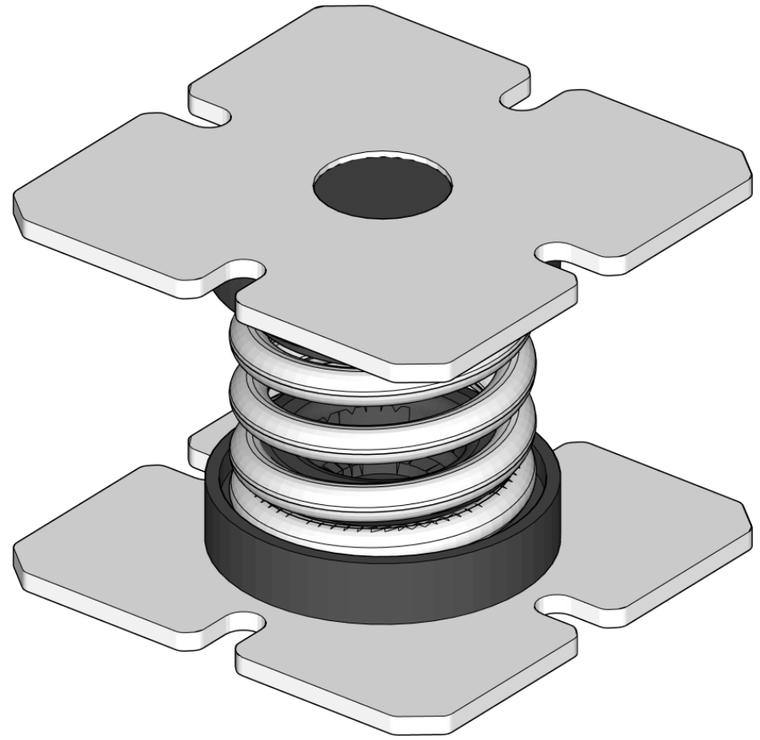

Para falar diretamente com o departamento comercial escaneie o QR-Code ao lado.

AVD ANTI-VIBRATION DYNAMICS
Av. Francisco Rodr. Filho, 4000
Mogi das Cruzes - SP - 08810-000
Tel: 011-2668-6514

Unidades não indicadas:
Massa [kg]
Comp [mm]

Projeção:

Cliente:
AVD - Catálogo técnico

Projeto:
AV-FLOOR-S-H58-02 / -05

Código do Desenho:
AV-FLOOR / ISOFLOOR

| Escala: | Data: | Projetista: | Aprovação: |
|---|---|---|---|
| 1:2 | 25/11/26 | CS | CN |
| Folha: 1/2 | Proposta Comercial: - | | Revisão: 00 |

# CONFIGURAÇÕES DE PISO COM O ARQ-1255 (AV-FLOOR-S-H58-02 / -05)

Cotas em milímetros: espessura do piso flutuante e altura total (topo do piso até a laje). Sob a carga do piso, a mola cede da ordem de 3 mm.
Modelos com final 02 (normalmente para a área interna da sala) e 05 (perímetro ou onde precisa de reforço).

## 01 | BOX IN BOX - COMPENSADO 3 x 18 mm

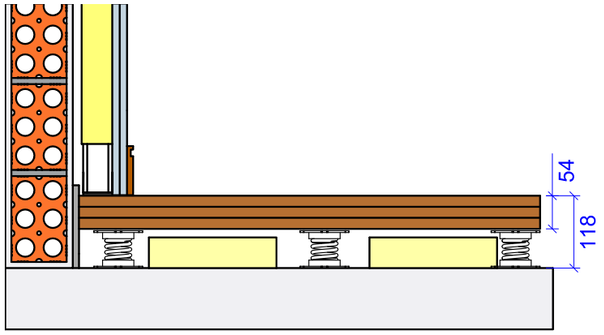


Parede acústica apoiada no piso
Compensado 3 x 18 mm
Amortecedor ARQ-1255
Lã mineral 50 mm
Laje estrutural

ESCALA 1:10

## 02 | BOX IN BOX - COMPENSADO + CONTRAPISO + VINÍLICO

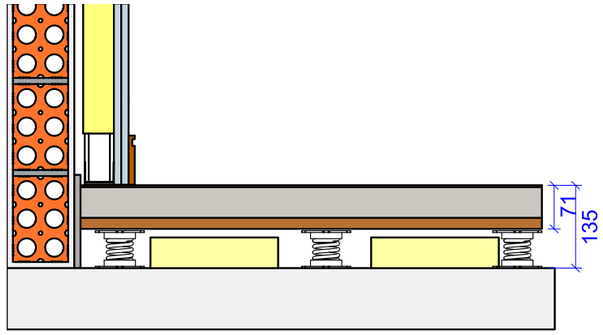


Parede acústica apoiada no piso
Vinílico 3 mm
Contrapiso 50 mm
Compensado 18 mm
Amortecedor ARQ-1255
Lã mineral 50 mm
Laje estrutural

ESCALA 1:10

## 03 | BOX IN BOX - 2 PAINÉIS WALL + ACABAMENTO

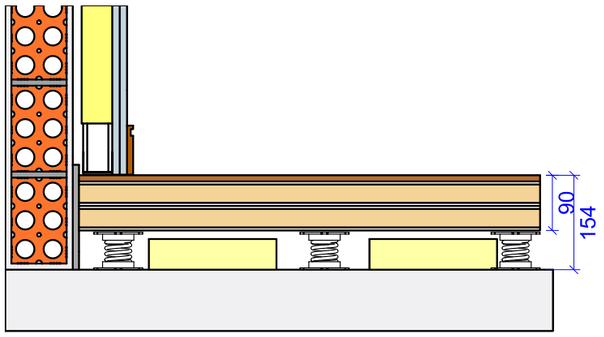


Parede acústica apoiada no piso
Acabamento 10 mm
2 x painel wall 40 mm
Amortecedor ARQ-1255
Lã mineral 50 mm
Laje estrutural

ESCALA 1:10

## 04 | BOX IN BOX - COMPENSADO + GESSO + COMPENSADO

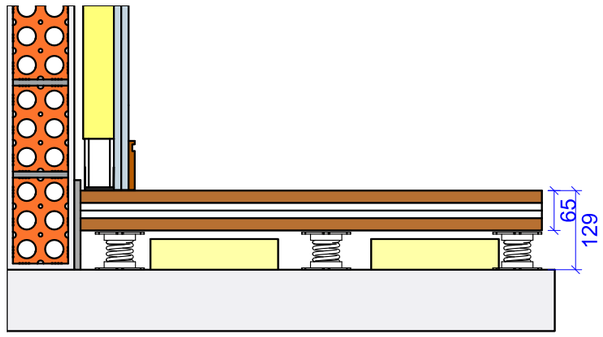


Parede acústica apoiada no piso
Compensado 20 mm
2 x placa de gesso 12,5 mm
Compensado 20 mm
Amortecedor ARQ-1255
Lã mineral 50 mm
Laje estrutural

ESCALA 1:10

## 05 | ACADEMIA - CONTRAPISO + PISO DE BORRACHA

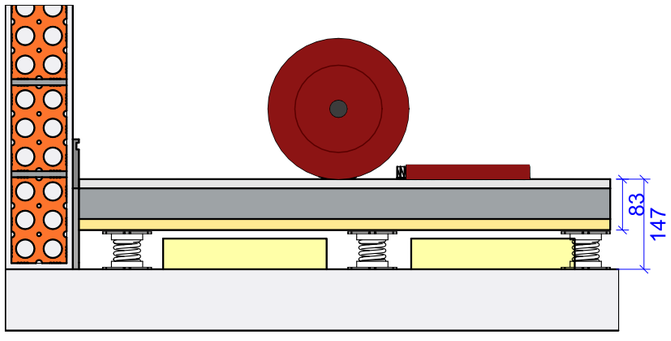


Piso de borracha 15 mm
Contrapiso 50 mm
Compensado 18 mm
Amortecedor ARQ-1255
Lã mineral 50 mm
Laje estrutural

ESCALA 1:10

## 06 | ACADEMIA - 2 PAINÉIS WALL + PISO DE BORRACHA

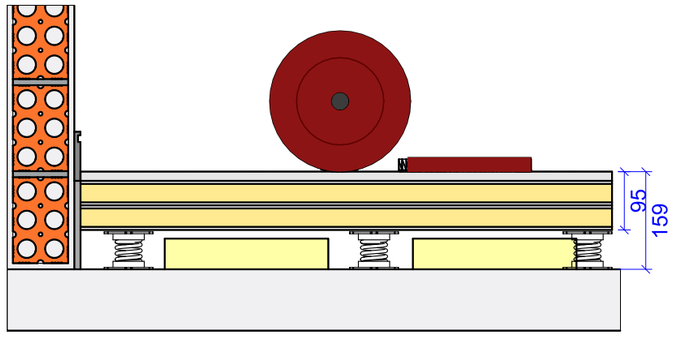


Piso de borracha 15 mm
2 x painel wall 40 mm
Amortecedor ARQ-1255
Lã mineral 50 mm
Laje estrutural

ESCALA 1:10

Para falar diretamente com o departamento comercial escaneie o QR-Code ao lado.

AVD ANTI-VIBRATION DYNAMICS
Av. Francisco Rodr. Filho, 4000
Mogi das Cruzes - SP - 08810-000
Tel: 011-2668-6514

Unidades não indicadas:
Massa [kg]
Comp [mm]

Projeção:

Cliente:
AVD - Catálogo técnico

Projeto:
AV-FLOOR-S-H58-02 / -05

Código do Desenho:
AV-FLOOR / ISOFLOOR

| Escala: | Data: | Projetista: | Aprovação: |
|---|---|---|---|
| 1:10 | 25/11/26 | CS | CN |
| Folha: 2/2 | Proposta Comercial: - | | Revisão: 00 |