ARQ-1160 - ISOFLOOR-S-H144-03

Amortecedor de mola com suporte em U para tubo metalon e chumbadores. Deflexão em uso: ~3 mm.

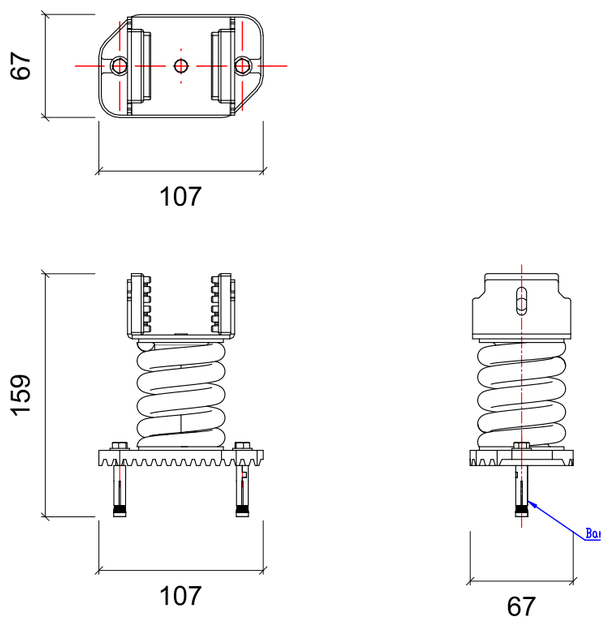

VISTAS - ESCALA 1:4 - cotas em milímetros

VISTA ISOMÉTRICA

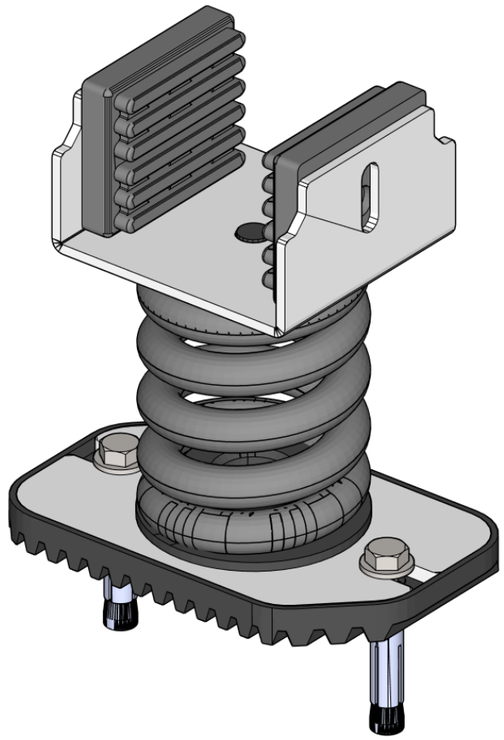

Para falar diretamente com o departamento comercial escaneie o QR-Code ao lado.

AVD ANTI-VIBRATION DYNAMICS
Av. Francisco Rodr. Filho, 4000
Mogi das Cruzes - SP - 08810-000
Tel: 011-2668-6514

Unidades não indicadas:

Massa [kg]
Comp [mm]

Projeção:

Cliente:
AVD - Catálogo técnico

Projeto:
ISOFLOOR-S-H144-03

Código do Desenho:
AV-FLOOR / ISOFLOOR

Escala:	Data:	Projetista:	Aprovação:
1:4	25/11/26	CS	CN
Folha: 1/2	Proposta Comercial: -		Revisão: 00

CONFIGURAÇÕES DE PISO COM O ARQ-1160 (ISOFLOOR-S-H144-03)

Estúdio: piso de painel wall 1,20 x 2,50 m sobre tubos metalon apoiados nos amortecedores (6 peças por painel), laje de 10 cm com malha de aço e parede acústica apoiada no piso.

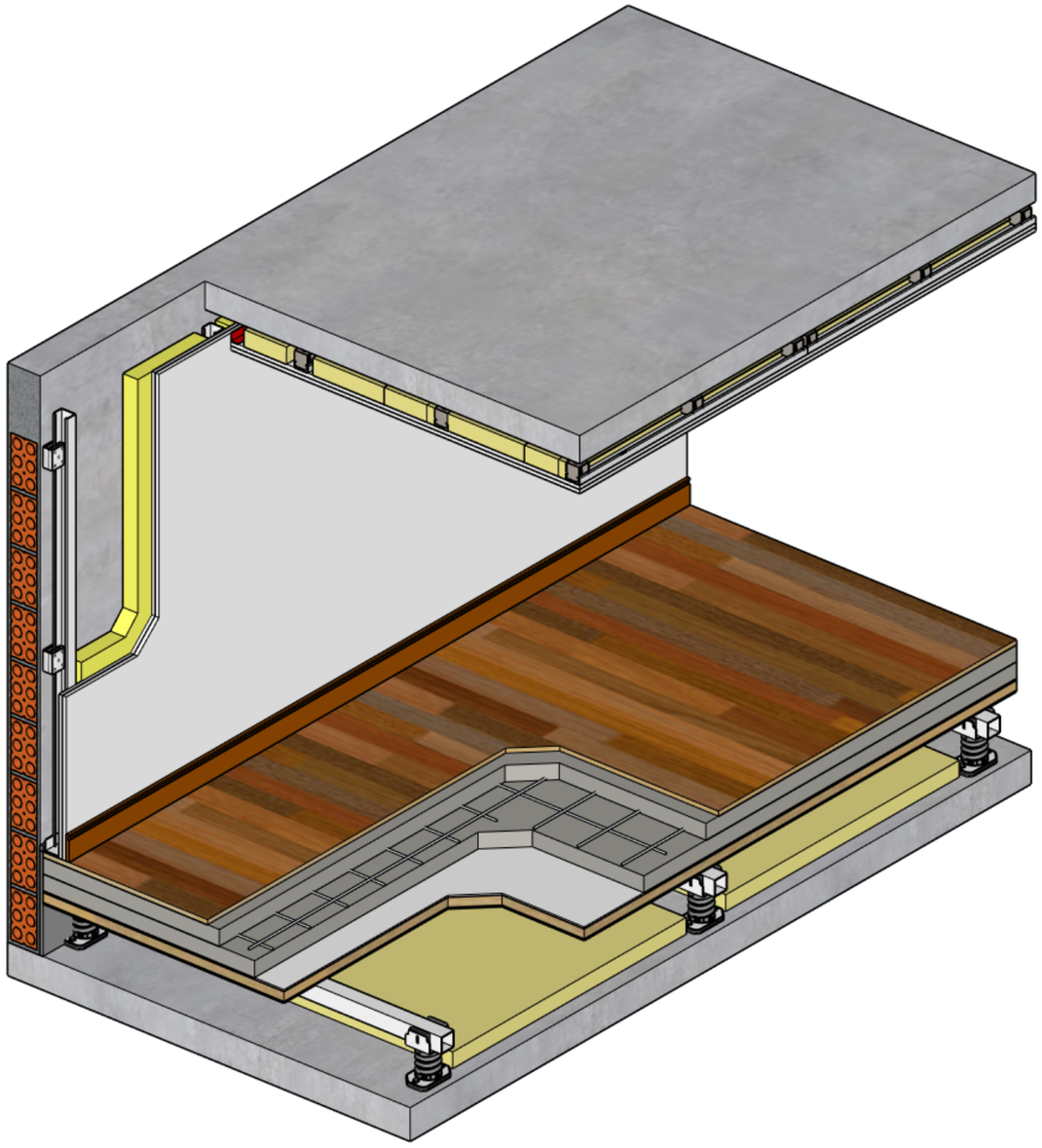

Para falar diretamente com o departamento comercial escaneie o QR-Code ao lado.

AVD ANTI-VIBRATION DYNAMICS
Av. Francisco Rodr. Filho, 4000
Mogi das Cruzes - SP - 08810-000
Tel: 011-2668-6514

Unidades não indicadas:

Massa [kg]
Comp [mm]

Projeção:

Cliente:
AVD - Catálogo técnico

Projeto:
ISOFLOOR-S-H144-03

Código do Desenho:
AV-FLOOR / ISOFLOOR

Escala:	Data:	Projetista:	Aprovação:
SEM ESCALA	25/11/26	CS	CN
Folha: 2/2	Proposta Comercial: -		Revisão: 00