PEÇAS - AMORTECEDORES DE MOLA PARA PISO FLUTUANTE

Desenhos do SolidWorks. Cotas em milímetros. Sob a carga do piso, a mola cede (deflexão) da ordem de 3 mm.

ARQ-1044

AV-FLOOR-S-H50-02 / -05

Amortecedor de mola para piso flutuante
Deflexão em uso: ~3 mm
Final 02: área interna da sala
Final 05: perímetro ou onde precisa de reforço

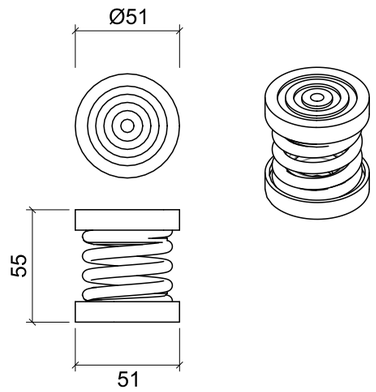

ESCALA 1:3

ARQ-1246

AV-FLOOR-S-H55-02 / -05

Amortecedor de mola para piso flutuante
Deflexão em uso: ~3 mm
Final 02: área interna da sala
Final 05: perímetro ou onde precisa de reforço

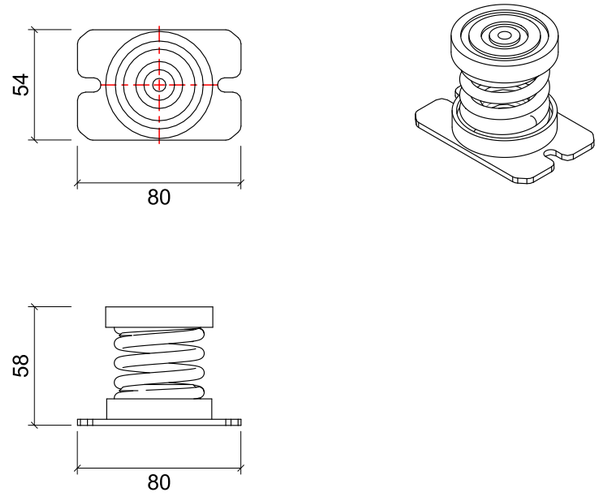

ESCALA 1:3

ARQ-1255

AV-FLOOR-S-H58-02 / -05

Amortecedor de mola para piso flutuante
Deflexão em uso: ~3 mm
Final 02: área interna da sala
Final 05: perímetro ou onde precisa de reforço

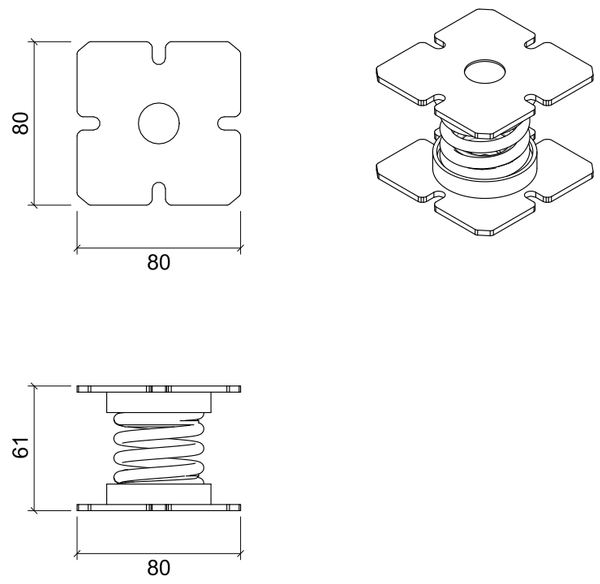

ESCALA 1:3

ARQ-1160

ISOFLOOR-S-H144-03

Amortecedor de mola com suporte em U para tubo metalon e chumbadores
Deflexão em uso: ~3 mm

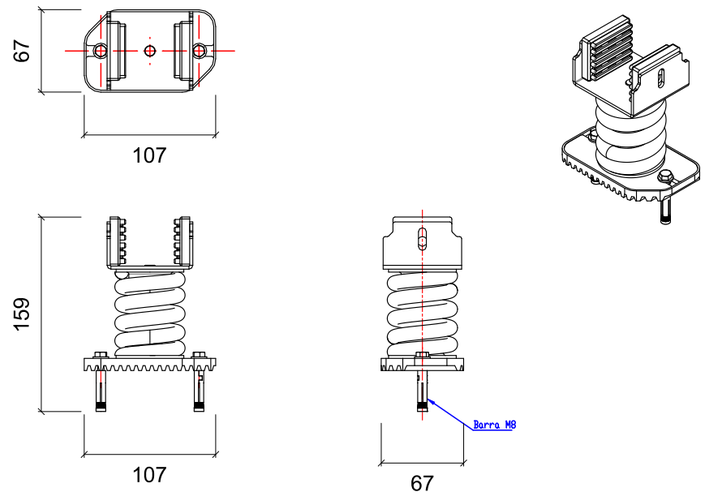

ESCALA 1:5

Para falar diretamente com o departamento comercial escaneie o QR-Code ao lado.

AVD ANTI-VIBRATION DYNAMICS
Av. Francisco Rodr. Filho, 4000
Mogi das Cruzes - SP - 08810-000
Tel: 011-2668-6514

Unidades não indicadas:
Massa [kg]
Comp [mm]

Projeção:

Cliente:
AVD - Catálogo técnico

Projeto:
PISO FLUTUANTE COM MOLA

Código do Desenho:
AV-FLOOR / ISOFLOOR

Escala:	Data:	Projetista:	Aprovação:
INDICADA	25/11/26	CS	CN
Folha: 1/5	Proposta Comercial: -		Revisão: 00

CONFIGURAÇÕES DE PISO - CORTES COM O AMORTECEDOR ARQ-1044 (AV-FLOOR-S-H50-02 / -05)

Amortecedor desenhado a partir do SolidWorks. Cotas em milímetros: espessura do piso flutuante e altura total (topo do piso até a laje). Sob a carga do piso, a mola cede da ordem de 3 mm.
Modelos com final 02 (normalmente para a área interna da sala) e 05 (perímetro ou onde precisa de reforço).

01 | BOX IN BOX - COMPENSADO 3 x 18 mm

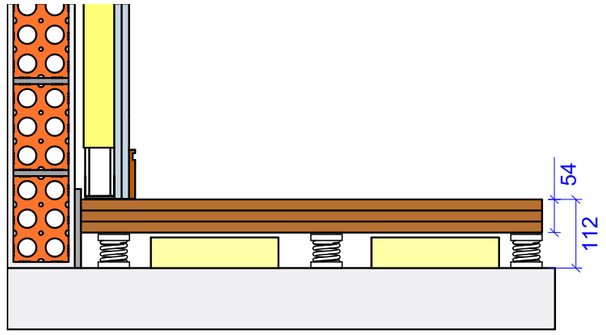

Parede acústica apoiada no piso
Compensado 3 x 18 mm
Amortecedor ARQ-1044
Lã mineral 50 mm
Laje estrutural

ESCALA 1:10

02 | BOX IN BOX - COMPENSADO + CONTRAPISO + VINÍLICO

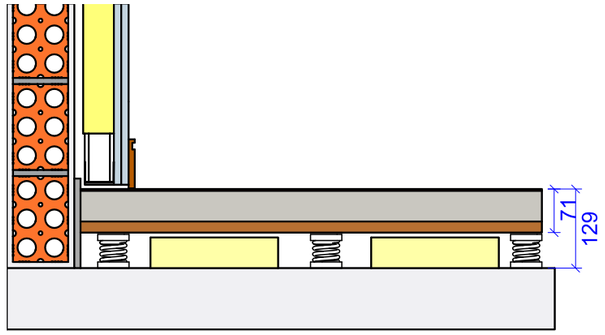

Parede acústica apoiada no piso
Vinílico 3 mm
Contrapiso 50 mm
Compensado 18 mm
Amortecedor ARQ-1044
Lã mineral 50 mm
Laje estrutural

ESCALA 1:10

03 | BOX IN BOX - 2 PAINÉIS WALL + ACABAMENTO

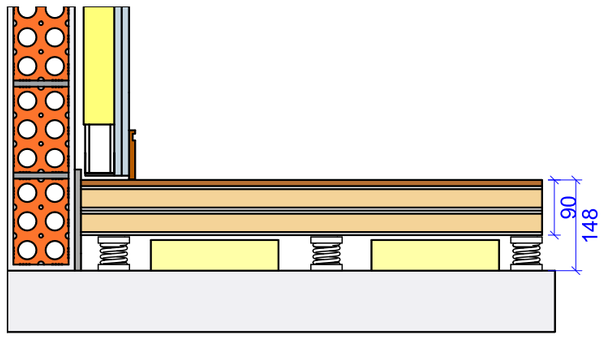

Parede acústica apoiada no piso
Acabamento 10 mm
2 x painel wall 40 mm
Amortecedor ARQ-1044
Lã mineral 50 mm
Laje estrutural

ESCALA 1:10

04 | BOX IN BOX - COMPENSADO + GESSO + COMPENSADO

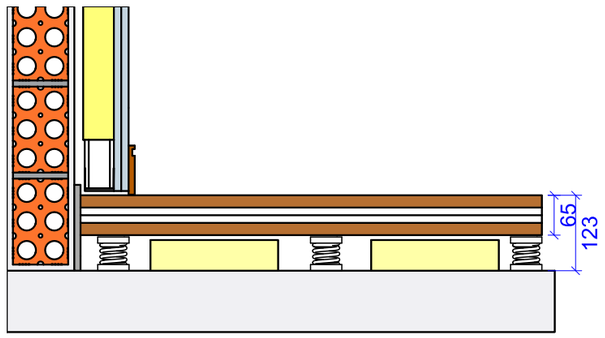

Parede acústica apoiada no piso
Compensado 20 mm
2 x placa de gesso 12,5 mm
Compensado 20 mm
Amortecedor ARQ-1044
Lã mineral 50 mm
Laje estrutural

ESCALA 1:10

05 | ACADEMIA - CONTRAPISO + PISO DE BORRACHA

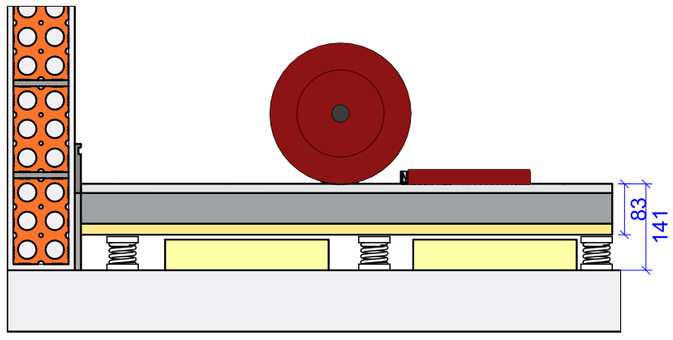

Piso de borracha 15 mm
Contrapiso 50 mm
Compensado 18 mm
Amortecedor ARQ-1044
Lã mineral 50 mm
Laje estrutural

ESCALA 1:10

06 | ACADEMIA - 2 PAINÉIS WALL + PISO DE BORRACHA

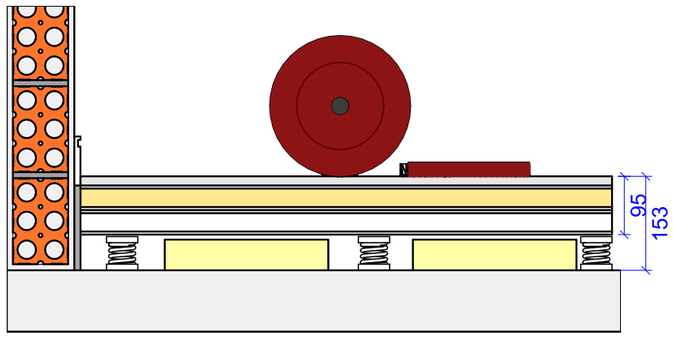

Piso de borracha 15 mm
2 x painel wall 40 mm
Amortecedor ARQ-1044
Lã mineral 50 mm
Laje estrutural

ESCALA 1:10

Para falar diretamente com o departamento comercial escaneie o QR-Code ao lado.

AVD ANTI-VIBRATION DYNAMICS
Av. Francisco Rodr. Filho, 4000
Mogi das Cruzes - SP - 08810-000
Tel: 011-2668-6514

Unidades não indicadas:
Massa [kg]
Comp [mm]

Projeção:

Cliente:
AVD - Catálogo técnico

Projeto:
PISO FLUTUANTE COM MOLA

Código do Desenho:
AV-FLOOR / ISOFLOOR

Escala:	Data:	Projetista:	Aprovação:
INDICADA	25/11/26	CS	CN
Folha: 2/5	Proposta Comercial: -		Revisão: 00

CONFIGURAÇÕES DE PISO - CORTES COM O AMORTECEDOR ARQ-1246 (AV-FLOOR-S-H55-02 / -05)

Amortecedor desenhado a partir do SolidWorks. Cotas em milímetros: espessura do piso flutuante e altura total (topo do piso até a laje). Sob a carga do piso, a mola cede da ordem de 3 mm.
Modelos com final 02 (normalmente para a área interna da sala) e 05 (perímetro ou onde precisa de reforço).

01 | BOX IN BOX - COMPENSADO 3 x 18 mm

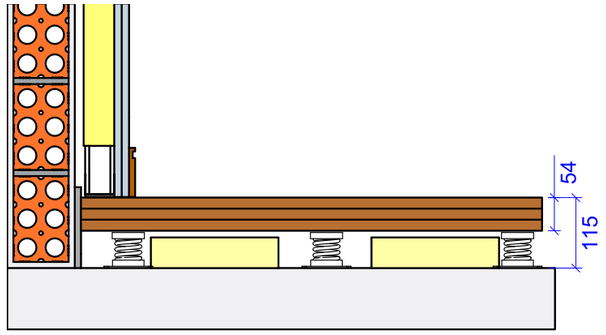

Parede acústica apoiada no piso
Compensado 3 x 18 mm
Amortecedor ARQ-1246
Lã mineral 50 mm
Laje estrutural

ESCALA 1:10

02 | BOX IN BOX - COMPENSADO + CONTRAPISO + VINÍLICO

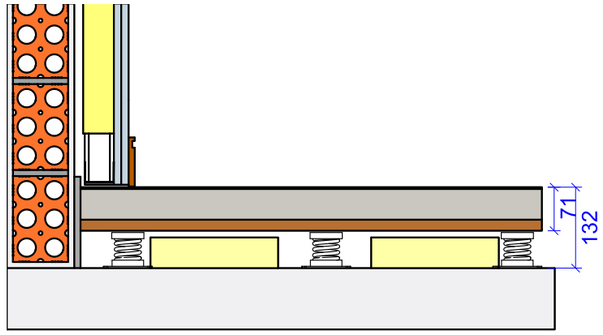

Parede acústica apoiada no piso
Vinílico 3 mm
Contrapiso 50 mm
Compensado 18 mm
Amortecedor ARQ-1246
Lã mineral 50 mm
Laje estrutural

ESCALA 1:10

03 | BOX IN BOX - 2 PAINÉIS WALL + ACABAMENTO

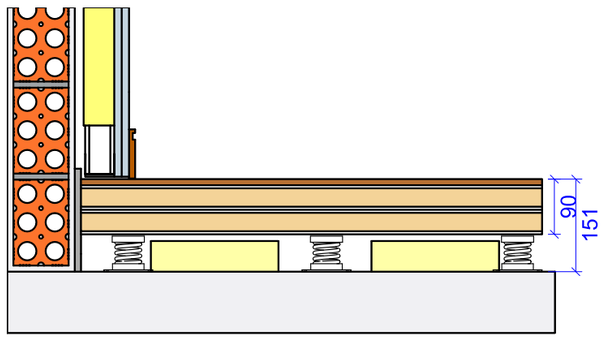

Parede acústica apoiada no piso
Acabamento 10 mm
2 x painel wall 40 mm
Amortecedor ARQ-1246
Lã mineral 50 mm
Laje estrutural

ESCALA 1:10

04 | BOX IN BOX - COMPENSADO + GESSO + COMPENSADO

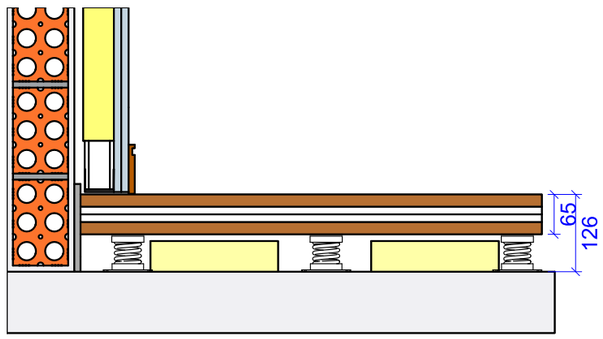

Parede acústica apoiada no piso
Compensado 20 mm
2 x placa de gesso 12,5 mm
Compensado 20 mm
Amortecedor ARQ-1246
Lã mineral 50 mm
Laje estrutural

ESCALA 1:10

05 | ACADEMIA - CONTRAPISO + PISO DE BORRACHA

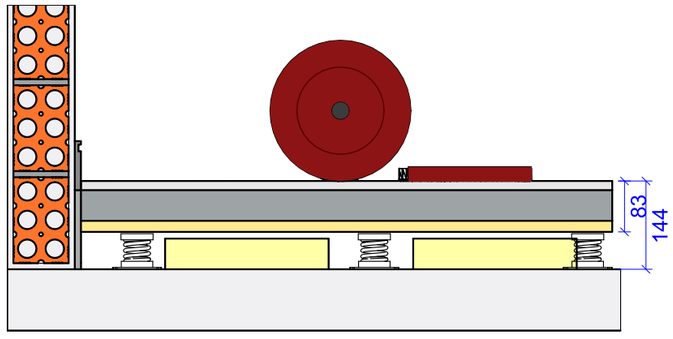

Piso de borracha 15 mm
Contrapiso 50 mm
Compensado 18 mm
Amortecedor ARQ-1246
Lã mineral 50 mm
Laje estrutural

ESCALA 1:10

06 | ACADEMIA - 2 PAINÉIS WALL + PISO DE BORRACHA

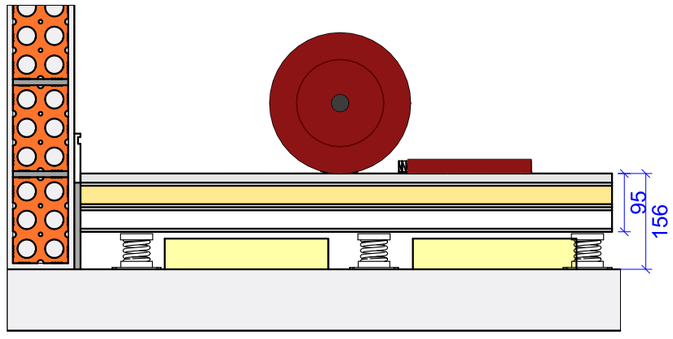

Piso de borracha 15 mm
2 x painel wall 40 mm
Amortecedor ARQ-1246
Lã mineral 50 mm
Laje estrutural

ESCALA 1:10

Para falar diretamente com o departamento comercial escaneie o QR-Code ao lado.

AVD ANTI-VIBRATION DYNAMICS
Av. Francisco Rodr. Filho, 4000
Mogi das Cruzes - SP - 08810-000
Tel: 011-2668-6514

Unidades não indicadas:
Massa [kg]
Comp [mm]

Projeção:

Cliente:
AVD - Catálogo técnico

Projeto:
PISO FLUTUANTE COM MOLA

Código do Desenho:
AV-FLOOR / ISOFLOOR

Escala:	Data:	Projetista:	Aprovação:
INDICADA	25/11/26	CS	CN
Folha: 3/5	Proposta Comercial: -		Revisão: 00

CONFIGURAÇÕES DE PISO - CORTES COM O AMORTECEDOR ARQ-1255 (AV-FLOOR-S-H58-02 / -05)

Amortecedor desenhado a partir do SolidWorks. Cotas em milímetros: espessura do piso flutuante e altura total (topo do piso até a laje). Sob a carga do piso, a mola cede da ordem de 3 mm.
Modelos com final 02 (normalmente para a área interna da sala) e 05 (perímetro ou onde precisa de reforço).

01 | BOX IN BOX - COMPENSADO 3 x 18 mm

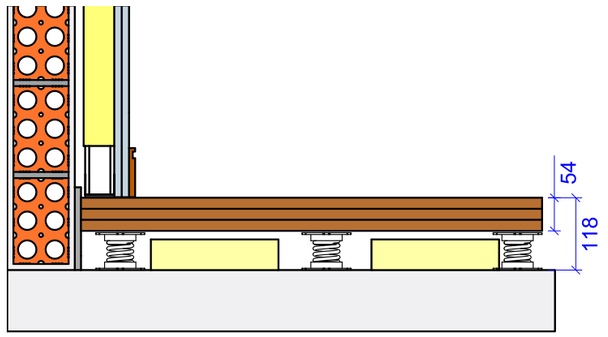

Parede acústica apoiada no piso
Compensado 3 x 18 mm
Amortecedor ARQ-1255
Lã mineral 50 mm
Laje estrutural

ESCALA 1:10

02 | BOX IN BOX - COMPENSADO + CONTRAPISO + VINÍLICO

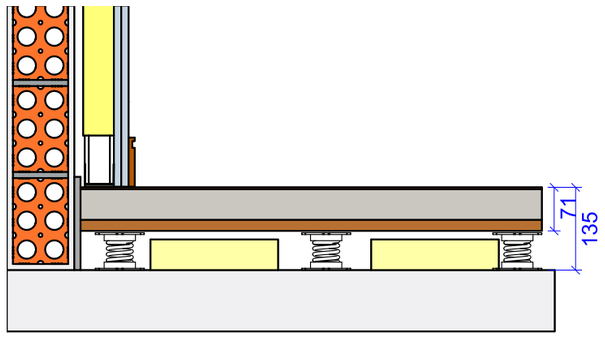

Parede acústica apoiada no piso
Vinílico 3 mm
Contrapiso 50 mm
Compensado 18 mm
Amortecedor ARQ-1255
Lã mineral 50 mm
Laje estrutural

ESCALA 1:10

03 | BOX IN BOX - 2 PAINÉIS WALL + ACABAMENTO

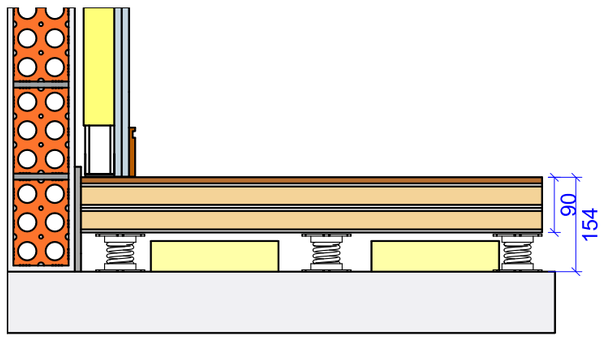

Parede acústica apoiada no piso
Acabamento 10 mm
2 x painel wall 40 mm
Amortecedor ARQ-1255
Lã mineral 50 mm
Laje estrutural

ESCALA 1:10

04 | BOX IN BOX - COMPENSADO + GESSO + COMPENSADO

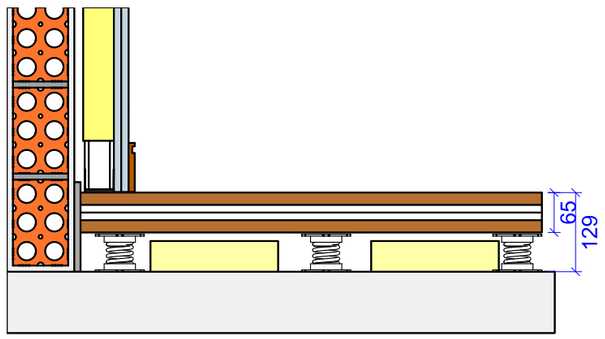

Parede acústica apoiada no piso
Compensado 20 mm
2 x placa de gesso 12,5 mm
Compensado 20 mm
Amortecedor ARQ-1255
Lã mineral 50 mm
Laje estrutural

ESCALA 1:10

05 | ACADEMIA - CONTRAPISO + PISO DE BORRACHA

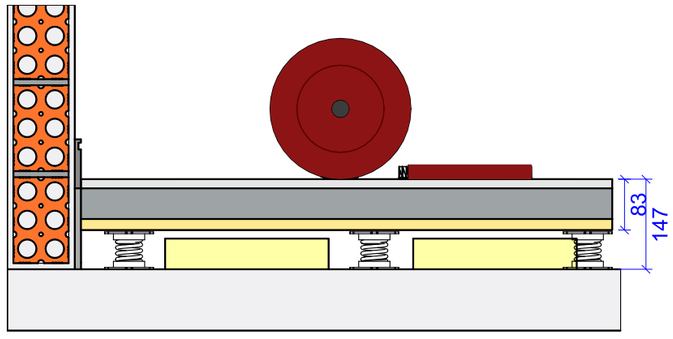

Piso de borracha 15 mm
Contrapiso 50 mm
Compensado 18 mm
Amortecedor ARQ-1255
Lã mineral 50 mm
Laje estrutural

ESCALA 1:10

06 | ACADEMIA - 2 PAINÉIS WALL + PISO DE BORRACHA

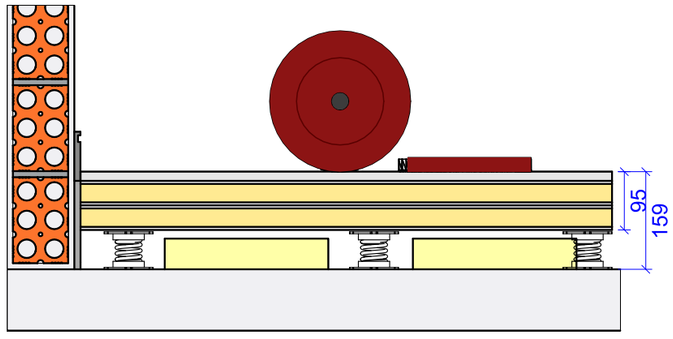

Piso de borracha 15 mm
2 x painel wall 40 mm
Amortecedor ARQ-1255
Lã mineral 50 mm
Laje estrutural

ESCALA 1:10

Para falar diretamente com o departamento comercial escaneie o QR-Code ao lado.

AVD ANTI-VIBRATION DYNAMICS
Av. Francisco Rodr. Filho, 4000
Mogi das Cruzes - SP - 08810-000
Tel: 011-2668-6514

Unidades não indicadas:
Massa [kg]
Comp [mm]

Projeção:

Cliente:
AVD - Catálogo técnico

Projeto:
PISO FLUTUANTE COM MOLA

Código do Desenho:
AV-FLOOR / ISOFLOOR

Escala:	Data:	Projetista:	Aprovação:
INDICADA	25/11/26	CS	CN
Folha: 4/5	Proposta Comercial: -		Revisão: 00

CONFIGURAÇÕES DE PISO - ISOMÉTRICAS (AMORTECEDOR ARQ-1255)

01 | BOX IN BOX - COMPENSADO 3 x 18 mm

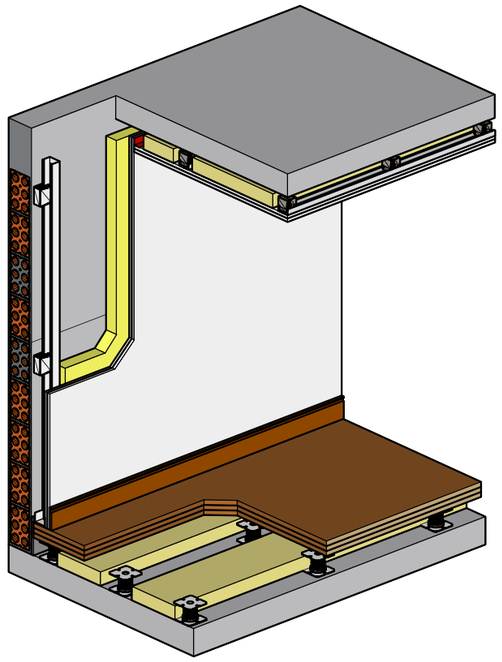

ESCALA 1:20

02 | BOX IN BOX - COMPENSADO + CONTRAPISO + VINÍLICO

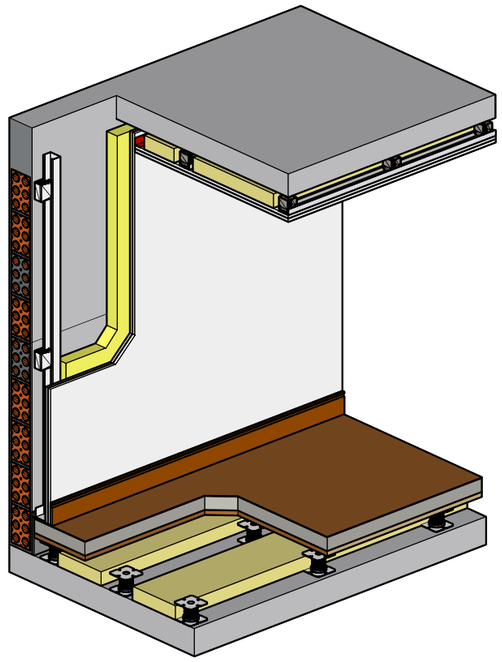

ESCALA 1:20

03 | BOX IN BOX - 2 PAINÉIS WALL + ACABAMENTO

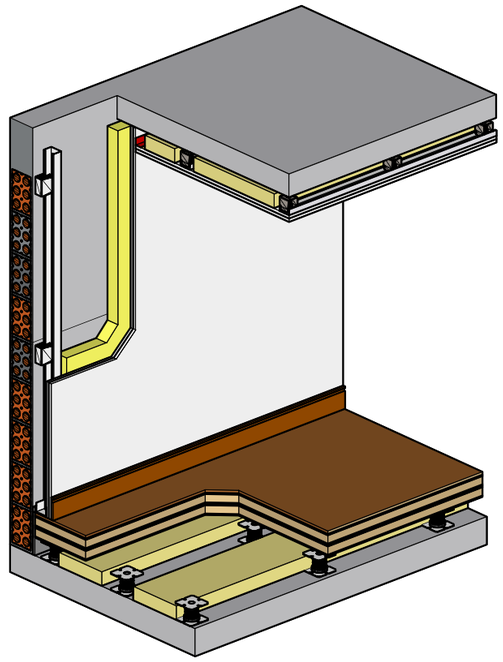

ESCALA 1:20

04 | BOX IN BOX - COMPENSADO + GESSO + COMPENSADO

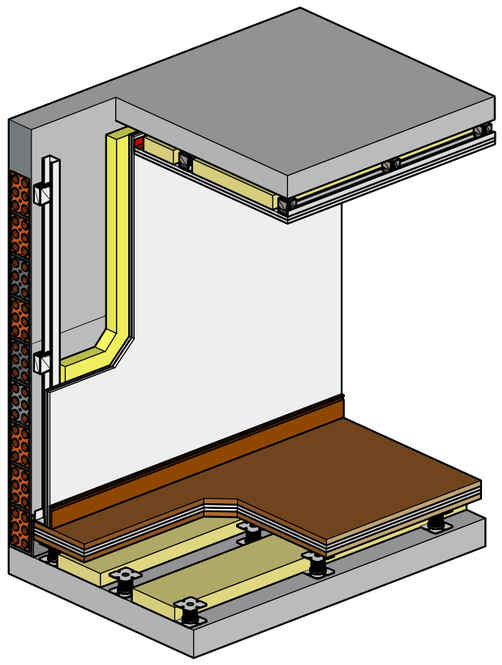

ESCALA 1:20

05 | ACADEMIA - CONTRAPISO + PISO DE BORRACHA

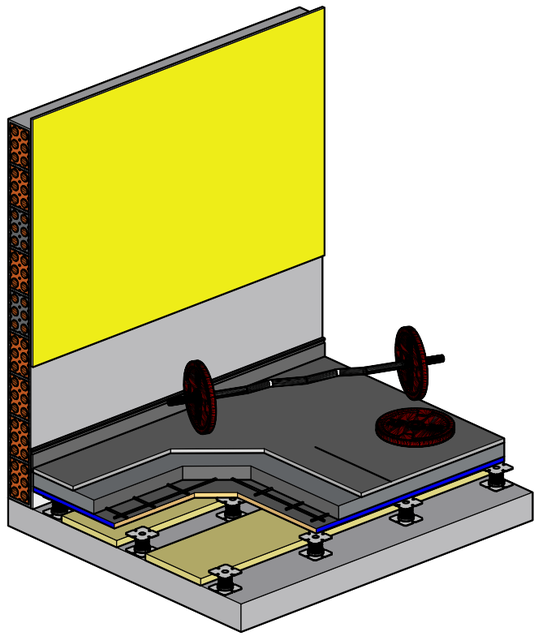

ESCALA 1:20

06 | ACADEMIA - 2 PAINÉIS WALL + PISO DE BORRACHA

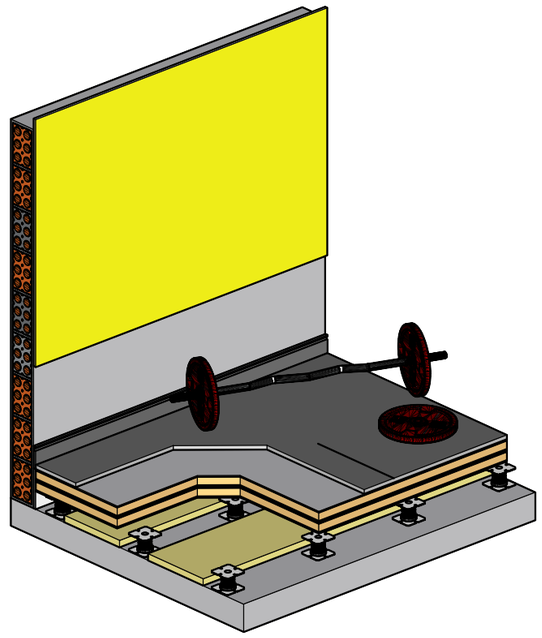

ESCALA 1:20

Para falar diretamente com o departamento comercial escaneie o QR-Code ao lado.

AVD ANTI-VIBRATION DYNAMICS
Av. Francisco Rodr. Filho, 4000
Mogi das Cruzes - SP - 08810-000
Tel: 011-2668-6514

Unidades não indicadas:
Massa [kg]
Comp [mm]

Projeção:

Cliente:
AVD - Catálogo técnico

Projeto:
PISO FLUTUANTE COM MOLA

Código do Desenho:
AV-FLOOR / ISOFLOOR

Escala:	Data:	Projetista:	Aprovação:
INDICADA	25/11/26	CS	CN
Folha: 5/5	Proposta Comercial: -		Revisão: 00